FIBOX
Enclosing innovations

CARDMASTER PC 30/25-FC3

Фотография образца

Код продукта:	PC 30/25-FC3	**EAN**:	6418074059383
Код:	7520231	**Номер EI**:	
Описание:	Корпус, поликарбонат	Финляндия:	3438228
Примечания:	передняя рама платы	Электрический № Швеция:	7520231

Включая:

Размеры:	**Длина**	**Ширина**	**Высота**
mm:	314	260	110
дюйм:	12.4	10.2	4.3

Materials:

Материал:	Поликарбонат
Цвет основы:	RAL 7035
Материал прокладки:	EPDM & PUR

Температуры:

Температура °C (кратковременно):	-40 … 120 °C
Температура °C (непрерывно):	-40 … 80 °C
Температура °F (кратковременно):	-40 … 250 °F
Температура °F (непрерывно):	-40 … 175 °F

Аксессуары:

MP 30/25	Монтажная панель

Аксессуары:

FP 30/25	Передняя панель
FC PC 30/25	Передняя панель рамы, поликарбонат

Класс:

Входная защита (EN 60529): IP65
Сопротивляемость воздействию (EN 62262): IK07/IK08
Электрическая изоляция: полностью изолированы
Без галогена (DIN/VDE 0472? Часть 815): 1
УФ-защита: UL 508
Класс воспламеняемости: UL 746C 5"
Тест нагретого проводника (IEC 695-2-1) °C: 960
Класс NEMA: NEMA 1, 3, 3R, 4X, 12, 13

Сертификаты:

SGS Fimko

CARDMASTER 314x260x95-129

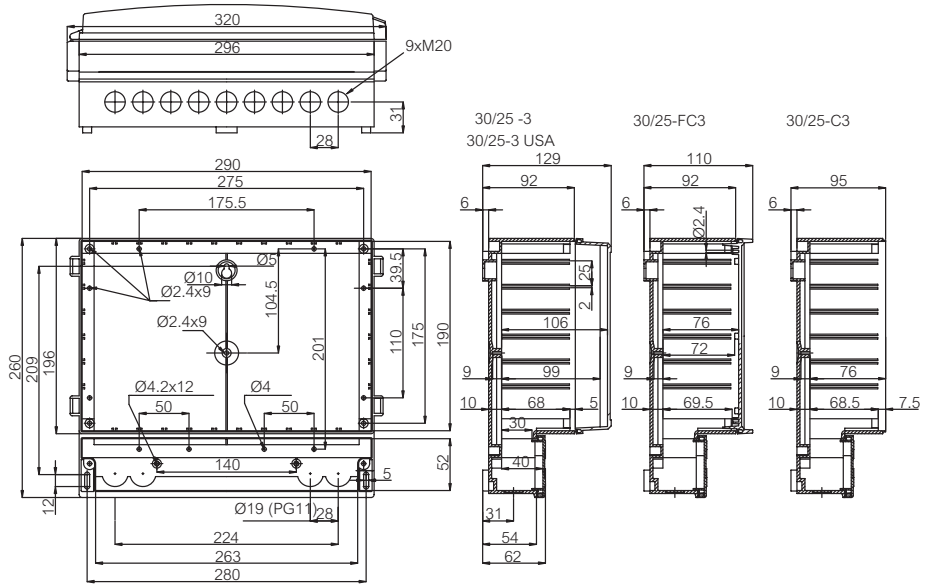

© Fibox Oy, Данные могут быть изменены без уведомления (напечатан: 26.2.2020)